CORE

ENG **ELECTRIC SAUNA HEATER** 3–14

FR **POÊLE ÉLECTRIQUE** 17-30

CE SGS c us 800827 IPX4

info@huumsauna.com www.huumsauna.com

FSC
www.fsc.org
MIX
Paper | Supporting responsible forestry
FSC® C092678

HUUM CORE

ELECTRIC SAUNA HEATER

Installation and operation manual

ATTENTION! The following instructions for electrical works must be carried out by a licensed electrician.

ATTENTION! We strongly recommend a specialist to lay the stones on the heater.

ATTENTION! This appliance is not intended for use by persons (including children) with reduced physical, sensory or mental capabilities, or lack of experience and knowledge.

ATTENTION! Children should be supervised to ensure that they do not play with the appliance.

ATTENTION! The installation instructions for appliances for public saunas that do not have a timer shall state that a pilot lamp showing that the heater is switched on is to be installed in the attendant's room.

The safety of the products is based on EN 60335-2-53: 2011
"Household and similar electrical appliances. Safety. Part 2-53: Particular requirements for sauna heating appliances and infrared cabins".

The product must be installed as a complete set. The **HUUM CORE** electric sauna heater delivery set contains:

- electric heater;
- adjustable legs (4pc)
- installation and operation manual.
- In case of the heater without exterior finishing, the distribution kit includes: 4 unfinished metal shields, 4 cover strips and cover strip fastening screws.

NB! The electric heater requires a control system and stones.

ENG

BEFORE INSTALLATION

- Before installation read the operation manual thoroughly. Do not install or perform maintenance on the device if you do not understand all of the instructions. Contact vendor or local distributor with any questions or concerns. This way you can use all the benefits of the device and prevent damage:
- Check before installing the electric heater that the maximum amperage of the main fuse matches the heater parameters.
- Does the heater output (kW) match the volume (ft^3 /m^3) of the sauna room? In case there are any uninsulated brick, tile, or glass walls in the sauna room, an additional 3.3 ft^3 must be added to the sauna room volume for each 1 ft^2 of such wall; or 1 m^3 for each 1 m^2. The suitable output of the heater can be found in **Table 2** and **Table 3**.
- Are minimal safety distances ensured at the installation site of the heater? Minimal safety distances between the sauna room's ceiling and walls in view of installing the electric heater have been provided in **Table 1**.
- The 6, 9 and 11 CORE models are attached to the floor by using the accompanying brackets. Install the bracket to the heater leg as shown below and fix it to the floor with a suitable screw (preferably minimum of 6 x 40mm).

ATTENTION! The manufacturer's warranty is not valid, if the output of the heater does not correspond to the calculated volume of the sauna room.

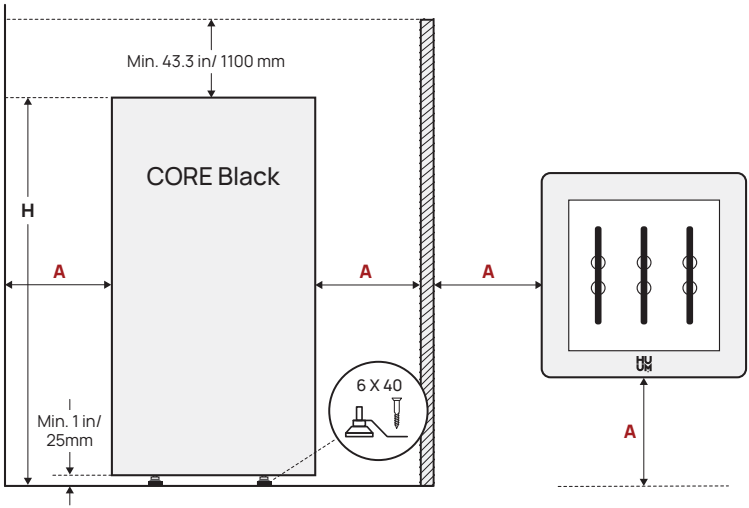

Figure 1. Positioning of the CORE Black electrical heater.

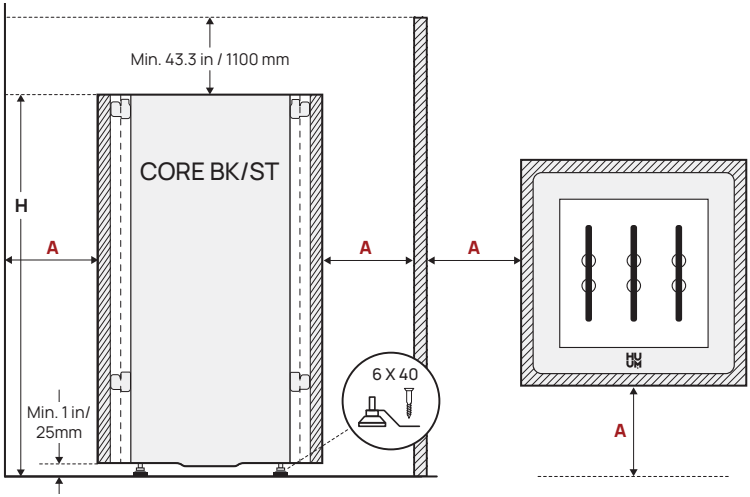

Figure 2. Positioning of the CORE BK/ST electrical heater.

Tabel 1	Weight	Width	Depth	H	A	MIN gap
CORE 6	41.9 lb 19 kg	15.16 in 385 mm	15.16 in 385 mm	32.7 in 830 mm	2 in 50 mm	43.3 in 1100 mm
CORE 9	41.9 lb 19 kg	15.16 in 385 mm	15.16 in 385 mm	32.7 in 830 mm	2 in 50 mm	43.3 in 1100 mm
CORE 11	41.9 lb 19 kg	15.16 in 385 mm	15.16 in 385 mm	32.7 in 830 mm	2 in 50 mm	43.3 in 1100 mm

Tabel 2	Output kW (240V)	Room*	Amps A	Circuit Breaker A	Wire Size AWG
CORE 6	6.5	177-318 ft^3 5–9 m^3	25	30	10
CORE 9	9	283-460 ft^3 8-13 m^3	37.5	50	8
CORE 11	10.5	354-566 ft^3 10-16 m^3	43.75	50	8

Tabel 3	Output kW (208V)	Room*	Amps A	Circuit Breaker A	Wire Size AWG
CORE 6	4.8	142-248 ft³ 4-7 m³	21.63	30	10
CORE 9	6.75	212-354 ft³ 6-10 m³	32.45	40	8
CORE 11	7.9	265 - 424 ft³ 7.5-12 m³	37.98	50	8

* In case there are any uninsulated brick, tile, or glass walls in the sauna room, an additional 3.3 ft³ must be added to the sauna room volume for each 1 ft² of such wall; or 1 m³ for each 1 m²

NB! The CORE unfinished heater needs finishing. See Appendix 1 (pages 13-14) Recommendation for finishing installation.

NB! The heater including finishing can become very heavy and difficult to turn to have an electrical connection. Before installing the finish and riveting the slats, connect the wires from the bottom and check the operation of the heater.

INSTALLATION

POSITIONING THE HEATER

- The heater must be positioned in such a way that there is a safe distance between flammable materials and the external surfaces of the heater. See **Tabel 1**.
- In installing the heater, it must be prevented that people could have physical contact with the heater or that other dangerous situations could emerge during the heating process.
- The inputs of the power cable are on the bottom cover of the heater.

CONNECTING THE HEATER TO THE POWER SUPPLY

ATTENTION! Only a certified electrician is allowed to connect the heater to the power supply.

- A method to disconnect all poles from the mains (a circuit breaker) must be installed on the power circuit before the sauna controller.
- The power cable of the heater must meet the requirements of insulation and H05VV-F certified cable for installation in countries recognizing CB scheme.
- The maximum current intensity in the cross-sectional area of the cable and circuit breaker are listed in **Table 2-3**.
- It is recommended to connect the unit to the mains without a GFCI breaker.

ATTENTION! Crimping the power cable ends is mandatory.
The compression of the metal sleeve ensures that the wire threads are held in place, minimizing the risk of loose connections that can cause electrical faults or pose safety hazards.

ATTENTION! You shall not use a non-heat-resistant cable with PVC isolation as the power cable. When using the junction box in the sauna room, it should be waterproof and located at a maximum height of 19 11/16 in (50 cm) from the floor.

CORE 6
CORE 9
CORE 11

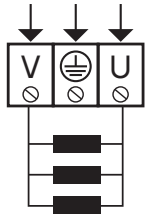

240 V 2~
208 V 2~

1. Open the cover of the heater's electrical box.
2. Attach the power cable on the terminal block according to the circuit diagram.
3. Close the cover.
4. Fix the cable on the output with a cable strap.

INSULATION RESISTANCE OF THE ELECTRIC HEATER

During the first use of the heater the insulation resistance of the heating element might prove to be temporarily lower than the standard. The reason for that is the moisture seeped into the insulating layer during storage in the warehouse and transportation. The moisture evaporates in 1–2 hours of heating the electric heater.

LAYING OF THE HEATER STONES

When laying stones, care must be taken to ensure that the heaters do not bend and that sufficient air circulation is ensured. See the figure below.

- The heater can hold approximately **66.1 lb (30 kg) of stones**.
- We recommend **washing the stones** before laying them.
- Stack the stones sparsely between the heating elements. If the stones have been stacked too close to each other, the heating elements may overheat (= shorter useful life) and slow the heating of the sauna.
- Stones with a **diameter of 2-4 in (5-10 cm)** are suitable for the heater.
- The heating elements must not be visible.
- The stones on the external surface of the heater must be stacked close to one another.
- The use of ceramic stones in the heater is allowed at your own risk.

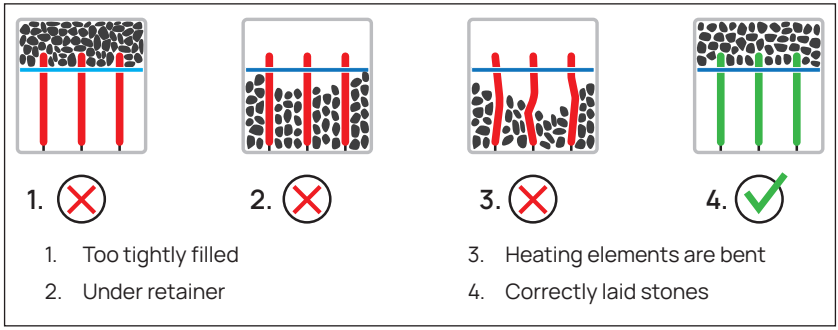

Figure 3. Placing the stones.

ATTENTION! When the heater is first switched on odours will emit from both the heating elements and the stones. In order to remove these odours, the sauna room should be thoroughly ventilated.

ATTENTION! The defects due to the use of unsuitable stones are not covered by warranty.

ATTENTION! A too sparsely filled stone container causes fire hazard!

CONTROLLING THE HEATER

All certified control panels may be used in controlling the heater. The output of the heater must remain in the interval determined by the control panel's producer.

Product can be used only with control unit with timer function. Including other than those for installation in public saunas, shall be provided with a timer. For appliances for use in blocks of flats, hotels and similar locations, the operating period of the sauna heater shall be limited to 12 h with a minimum rest period of 6 h before any automatic restarting. For other appliances, the operating period of the timer shall be limited to 6 h, automatic restarting not being allowed.

You can find a suitable remote control and other accessories in the product range at www.huumsauna.com.

GUARD RAILS

- It is recommended to construct a guard rail around the heater. We recommend using materials with low heat capacity and bad thermal conductivity for the guard rail.
- Upon using flammable materials, it is necessary to leave the specified minimal safety clearances between the heater and flammable constructions.

NB! Installing the heater closer to flammable constructions than at the distance of the minimal required protection belt may cause fire hazard.

SAUNA ROOM

WALL MATERIALS AND INSULATING OF THE SAUNA ROOM

In a sauna with electric heating, all massive heat accumulating wall surfaces (glass and concrete walls, brick, plaster, etc.) should be insulated to use the electric heater with optimal output. This prevents heat loss in the sauna room and overheating of the heater.

The following sauna construction guidelines can help ensure a well-insulated sauna room:

1. An insulation layer of 2"- 4" (50-100mm) thickness is installed (foam insulation boards covered with a vapour barrier foil suit well).
2. Aluminium foil or other reflective material on top of the insulation material without a vapour barrier. The joints are covered with foil tape.
3. 13/32" (10mm) ventilation gap (recommended) is left between the moisture barrier and the lining board with spacers.
4. 15/32" – 5/8" (12-16 mm) wooden lining board is suitable for interior finishing. Before installing the lining boards, check the power cables and reinforcements in the walls that are necessary for e.g. installation of a heater and a sauna bench.
5. To prevent moisture from the floor, the distance between the board and the floor should be at least 4" (100 mm).
6. There is a minimum ventilation gap of 3/16" (5 mm) between the wall and ceiling board.
7. Wooden sauna surfaces should be coated with sauna wax or oil to prevent dirt being absorbed into the wood.

Ceiling of the sauna room

To optimize the heater's output, the recommended height of the sauna room is 80" - 91" (2030 - 2300 mm). In case of a higher sauna room, it is advisable to lower the ceiling, thus reducing the volume of the sauna room.

1. The minimum permissible height of the sauna room for **HUUM CORE** electric heater is **80 " (2030 mm)**.
2. The distance between the top step of the sauna bench and the ceiling should be between 44" and 51" (1100 and 1300 mm).
3. The ceiling of the sauna room should be insulated in the same way as the walls of the room.

ATTENTION! When covering the walls or ceiling with heat protection (e.g. with mineral tiles), a sufficient ventilation gap should be left between the materials. Installing tiles directly on a wall or ceiling surface can cause dangerous overheating of wall or ceiling materials.

ATTENTION! Check with the authorities responsible for fire safety which parts of the firewall can be insulated. It is forbidden to insulate flues in use.

FLOOR OF THE SAUNA ROOM

Due to large changes in temperature, the heater stones also crumble over time. Together with the sauna water, particles released from the stones and fine stone dust are washed onto the sauna floor. Hot stone chips can damage plastic covered floors under and near the heater. The splashes of heating stones and sauna water (especially for e.g. iron-rich water) can be absorbed into the light joint of the tile floor.

In order to avoid aesthetic damage, ceramic tiles and dark joint filler should be used under and around the heater.

VENTILATION OF THE SAUNA

In order to ensure sufficient oxygen supply and fresh air, the sauna's ventilation should be as efficient as possible (air should exchange **six times an hour**).

The ventilation system depends on whether the building has a natural air inlet and outlet or forced ventilation.

Sauna ventilation consists of at least two, as a rule three parts:

- **Supply air pipe.** The supply air pipe diameter should be ⌀ 1 31/32"-3 15/16" (50-100mm).
- **Exhaust air pipe.** The diameter of the exhaust air pipe should be 2x the diameter of the supply air pipe, ⌀ 3 15/16"-7 7/8" (100-200mm).
- **Drying pipe.** In the absence of a drying pipe opening, the door may be left open for ventilation after using the sauna.

In case of a sauna room with mechanical ventilation, there should be:

1. **Supply air pipe** in the middle of the heater or higher (≥ 15 3/4" / 400 mm).
2. **Exhaust air pipe** in the opposite side of the heater (≤ 23 5/8" / 600 mm from the floor).
3. **Drying pipe opening** in the opposite wall of the heater under the ceiling.

In case of a gravity based ventilation sauna room, there should be:

1. **Supply air pipe** in the middle of the heater or lower (≤ 15 3/4" / 400 mm).
2. **Exhaust air pipe** in the opposite wall at least 7 7/8" (200 mm) higher than the supply air pipe (≤ 23 5/8" / 600 mm from the floor).
3. **Drying pipe opening** in the opposite wall of the heater under the ceiling.

The supply air pipe should be fitted with an adjustable valve.

If **the exhaust air pipe** is located in the washroom, there should be a gap of at least 3 15/16" (100 mm) under the door of the sauna room.

Use **the drying pipe opening** as a final ventilation after a sauna session or in between water ladling sessions if there have been a lot of people in the room at once and there is excessive humidity or lack of air. Keep the drying pipe opening closed while having sauna.

WARNINGS AND NOTES

- **The heater is designed to heat the sauna room to the temperature at which the sauna is enjoyed. It may not be used for any other purpose.**
- **All maintenance work requiring special skills should be carried out by a trained professional.**
- **Always disconnect the heater from the power source before carrying out any maintenance!**
- Before turning on the electric heater, always check the sauna room and heater.
- The heater may be used only when it has been correctly filled with stones.
- Do not cover the heater—this causes fire hazard.
- Do not touch a working heater, it causes burns.
- Ventilating the sauna room incorrectly may dry the wood too much and cause a fire hazard in the sauna. If necessary, seek professional advice when planning ventilation.
- Never make steam by using a water hose.
- Use sauna fragrances and oils only in the steam water. If poured directly onto the stones in undiluted form they can catch fire.
- A layer of fireproof thermal insulation of at least 2 in (50 mm) is recommended under the board of the sauna room.
- Sauna doors should always open outward.
- Do not use the sauna for any other purpose than it is meant to be used.
- Do not leave small children in the sauna unattended.
- Sudden cooling after staying in the sauna room is not recommended for people with poor health. If necessary, consult a doctor.

- Do not stay in the sauna for too long. Enjoy the steam as long as it is comfortable for you.
- To prolong the lifespan of both the sauna room and heater, ensure proper ventilation after sauna session is completed.
- Keep this information in a secure place.

WARRANTY

General terms and conditions can be found on our webpage huumsauna.com/warranty

Find the most up-to-date material on the manufacturer's website: huumsauna.com

APPENDIX 1.
Finishing installation

Vertical finishing installation

1 Prepare the shields (4 pcs)

The instructions below are recommended and are intended for attaching timber or slabs from horizontal slats to the CORE electric heater.

ATTENTION! Consult a specialist when choosing the right fasteners and tools.

ATTENTION! Please ensure that the material used for panels is suitable for sauna environment.

ATTENTION! The weight of one side panel of the heater including finishing should not exceed 44.1 lb (20 kg).

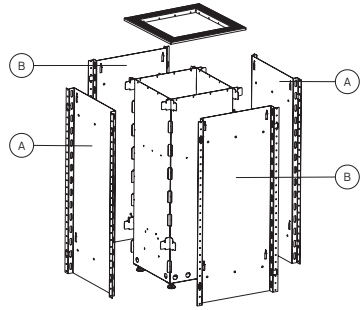

1 Attaching the wood panel to the metal shield

Choose the right screws to secure the finish. The maximum diameter of the screw is 1.65 in (4.2 mm). If necessary, consult an expert.

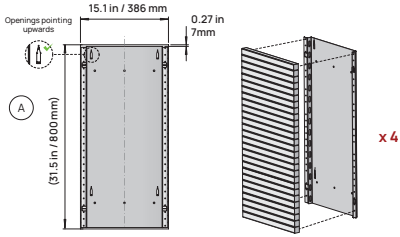

2 Corner shields

At this stage, we recommend attaching the corner moldings to the two shield moldings.

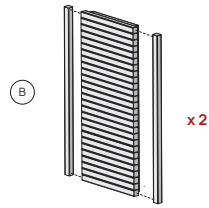

2 Attach the prefabricated side panels to the heater

Make sure that there is a minimum air gap of 1 in (25 mm) under the heater

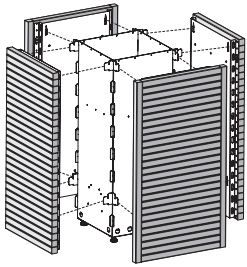

3 Place the cover strips on the heater and fasten them with M4,2x9,5 screws (16 screws included).

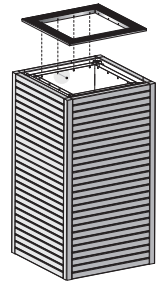

ENG

APPENDIX 2.
Finishing installation

Horizontal finishing and tile installation

1 Prepare the shields (4 pcs)

The instructions below are recommended and are intended for attaching material from vertical slats to the CORE electric heater.

ATTENTION! Consult a specialist when choosing the right fasteners and tools.

ATTENTION! Make sure that the material you want to finish with the heater is suitable for the intended use in the sauna. If necessary, consult an expert.

ATTENTION! The weight of one side panel of the heater including finishing should not exceed 44.1 lb (20 kg).

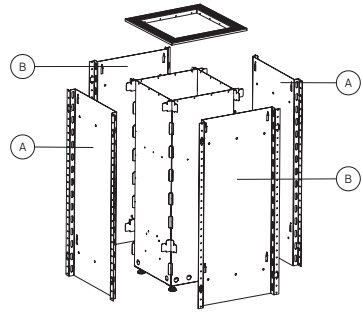

1 Preparing the wood panels

Select the appropriate screws to secure the finish to the mounting brackets (available as an accessory). The maximum diameter of the screw is 1.65 in (4.2 mm). If necessary, consult an expert.

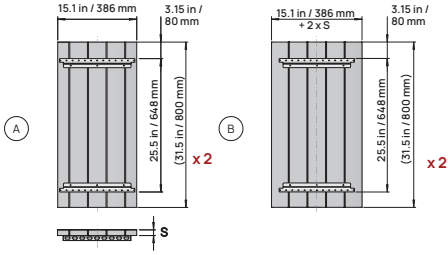

2 Attaching the wood panels to the metal shield

Attach the base plates to the shields with M5x8 screws (24 screws included).

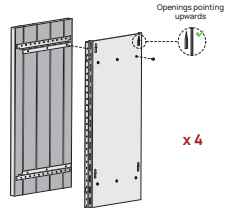

2 Attach the prefabricated side panels to the heater.

Make sure that there is a minimum air gap of 1 in (25 mm) under the heater.

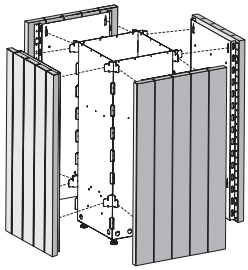

3 Place the cover strips on the heater and fasten them with M4,2x9,5 screws (16 screws included).

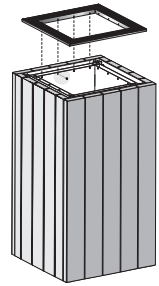

HUUM CORE

POÊLE ÉLECTRIQUE AVEC RÉCEPTACLE À PIERRES POUR SAUNA

Notice de montage et d'utilisation

ATTENTION ! Les instructions suivantes pour les travaux électriques doivent tre effectuées par un électricien agréé.

ATTENTION ! Nous recommandons un spécialiste pour poser les pierres sur le chauffe-sauna.

ATTENTION ! Cet appareil n'est pas destiné à être utilisé par des personnes (y compris des enfants) ayant des capacités physiques, sensorielles ou mentales réduites, ou un manque d'expérience et de connaissances.

ATTENTION ! Les enfants doivent être surveillés afin qu'ils ne puissent pasjouer avec cet appareil.

ATTENTION ! Les instructions concernant l'installation d'appareils pour saunas publics qui ne sont pas équipés d'une minuterie doivent mentionner l'obligation d'installer dans la pièce attenante

La sécurité des produits est conforme à la norme EN 60335-2-53 : 2011 «Appareils électriques ménagers et analogues. Sécurité. Partie 2-53 : Règles particulières pour les appareils de chauffage de saunas et les cabines infrarouges».

Le kit de livraison de chauffe-sauna électrique contient :

- poêle électrique;
- pieds réglables (4) ;
- notice d'utilisation et de montage.
- Le kit de réceptacle à pierres sans finition comprend : panneaux de fixation/protection thermique, lattes, rivets pour lattes.

ATTENTION ! Le poêle est commandé à l'aide d'une télécommande. Avant la mise en marche le réceptacle du poêle doit être rempli de pierres.

AVANT L'INSTALLATION

- Avant l'installation, lisez attentivement le manuel d'utilisation. N'installez pas ou n'effectuez pas d'entretien sur l'appareil si vous ne comprenez pas toutes les instructions. Contactez le fournisseur ou le distributeur local pour toute question ou préoccupation. De cette façon, vous pouvez utiliser tous les avantages de l'appareil et éviter les dommages.
- Avant d'installer le chauffe-sauna électrique, contrôlez l'ampérage maximum du disjoncteur principal, qui doit correspondre aux paramètres du chauffe-sauna.
- La puissance du chauffe-sauna (kW) correspond-elle au volume (pi³ /m³) du sauna? S'il y a des murs de briques, de tuiles ou de verre non isolés dans la pièce de sauna, 1 m³ supplémentaire doit être ajouté au volume de la pièce de sauna pour 1 m² de ce mur (ou 3,3 pi³ pour 1 pi²). Pour une puissance appropriée de poêle veuillez voir le **Tableau 2** et **Tableau 3**.
- Les distances de sécurité minimales sont-elles assurées là où le chauffe-sauna électrique est installé ? Les distances minimales de sécurité jusqu'aux murs et au plafond de la salle de sauna, à respecter lors du montage du chauffe-sauna électrique, sont indiquées dans le **Tableau 1**.
- Fixez au sol les modèles CORE 6, 9 et 11 à l'aide des supports fournis. Montez le support sur le pied du réceptacle à pierres comme indiqué ci-dessous et vissez-le au sol avec une vis (6 x 40 mm au minimum).

ATTENTION ! La garantie du fabricant n'est pas valable si la puissance du chauffe-sauna électrique ne correspond pas au volume calculé de la salle de sauna !

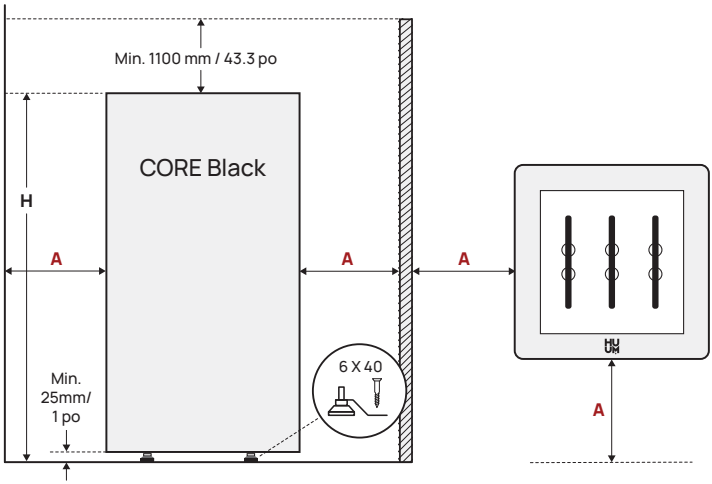

Figure 1. Positionnement du CORE Black chauffe-sauna.

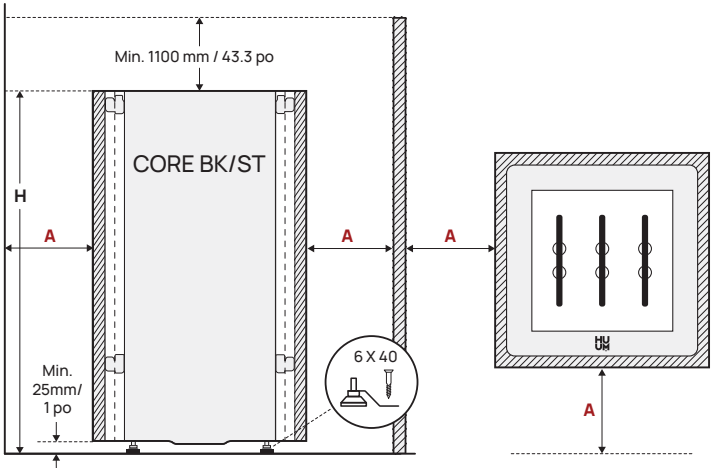

Figure 2. Positionnement du CORE BK/ST chauffe-sauna.

Tableau 1	Poids	Largeur	Profondeur	H	A	Espacement min.
CORE 6	19 kg 41.9 lb	385 mm 15.16 po	385 mm 15.16 po	830 mm 32.7 po	50 mm 2 po	1100 mm 43.3 po
CORE 9	19 kg 41.9 lb	385 mm 15.16 po	385 mm 15.16 po	830 mm 32.7 po	50 mm 2 po	1100 mm 43.3 po
CORE 11	19 kg 41.9 lb	385 mm 15.16 po	385 mm 15.16 po	32.7 po 830 mm	50 mm 2 po	1100 mm 43.3 po

Tableau 2	Sortie kW (240V)	Pièce*	Amps A	Disjoncteur A	Taille du câblage AWG
CORE 6	6.5	5–9 m^3 177-318 pi^3	25	30	10
CORE 9	9	8-13 m^3 283-460 pi^3	37.5	50	8
CORE 11	10.5	10-16 m^3 354-566 pi^3	43.75	50	8

Tableau 3	Sortie kW (208V)	Pièce*	Amps A	Disjoncteur A	Taille du câblage AWG
CORE 6	4.8	4-7 m³ 142-248 pi³	21.63	30	10
CORE 9	6.75	6-10 m³ 212-354 pi³	32.45	40	8
CORE 11	7.9	7.5-12 m³ 265 - 424 pi³	37.98	50	8

* Dans le cas où il y a des murs de briques, de tuiles ou de verre non isolés dans la pièce de sauna, 1 m³ supplémentaire doit être ajouté au volume de la pièce de sauna pour 1 m² de ce mur (ou 3,3 pi³ pour 1 pi²).

ATTENTION! CORE sans finition nécessite pourtant une finition. Les recommandations relatives au montage des éléments de finition sont présentées en Annexe 1 (pages 29-30).

ATTENTION! Le poids du réceptacle à pierres avec la finition peut augmenter considérablement, à cause de quoi il sera difficile de le tourner afin d'effectuer une connexion électrique. Avant d'installer les éléments de finition et de riveter les lattes, connectez les fils en bas et vérifiez le fonctionnement du réceptacle à pierres.

INSTALLATION

MONTAGE DU POÊLE

- Le poêle doit être positionné de façon à garantir des distances de sécurité par rapport aux matériaux inflammables.
- La position du poêle doit exclure le contact physique avec la personne étant dans la pièce chaude au moment du chauffage, ainsi que prévenir autres situations dangereuses.
- Les entrées du câble d'alimentation se trouvent sur le couvercle inférieur du poêle.

CONNEXION AU SECTEUR

ATTENTION! Les instructions suivantes pour les travaux électriques doivent tre effectuées par un électricien agréé.

- La connexion du poêle au secteur doit être confié à l'électricien.

- Le câble d'alimentation du chauffe-sauna doit respecter les exigences en matière d'isolation et être un câble certifié H05VV-F pour une installation dans les pays reconnaissant le schéma CB.
- Section transversale du câble et intensité maximale du courant de disjoncteur automatique sont indiqués dans le **tableau 2-3**.
- Il est recommandé de connecter l'appareil au secteur sans disjoncteur DDFT.

ATTENTION! **Le sertissage des extrémités des câbles d'alimentation est obligatoire. La compression du manchon métallique garantit que les fils sont maintenus en place, minimisant le risque de connexions desserrées qui peuvent causerddes défauts électriques ou poser des risquesde sécurité.**

ATTENTION! **Vous ne devez pas utiliser un câble non résistant à la chaleur avec isolation en PVC comme câble d'alimentation. La boîte de jonction doit être étanche et elle doit être située jusqu'à 50 cm (1 31/32 po) du sol.**

CORE 6
CORE 9
CORE 11

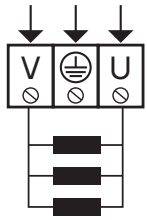

240 V 2~
208 V 2~

1. Ôtez le couvercle du boitier électrique du poêle.
2. Connectez le câble d'alimentation au bornier comme indiqué au schéma de câblage.
3. Fermez le boitier électrique par le couvercle.
4. Fixez le câble à la sortie à l'aide d'un serre-câble.

POSE DE PIERRES DANS LE CHAUFFE-SAUNA ÉLECTRIQUE

Posez les pierres de sorte que les éléments chauffants ne soient pas inclinés et la circulation d'air soit suffisante (voir la figure ci-dessous)

- Le réceptacle à pierres peut contenir environ **30 kg (66.1 lb) de pierres.**
- Il est recommandé de laver les pierres avant la pose.
- Le massif trop dense de pierres causera une surchauffe des éléments chauffants (et la réduction de leur durée de vie) et ralentira le chauffage du sauna.
- Le diamètre de pierres doit être de **5-10 cm (2-4 po).**
- Les pierres doivent couvrir complètement les éléments chauffants (les éléments chauffants ne doivent pas être visibles).

- Les pierres qui touchent les parois du réceptacle doivent être posées de façon très dense pour éviter la transmission trop importante de la chaleur sur la coque du réceptacle.
- Il n'est pas conseillé d'utiliser des pierres décoratives, car elles n'accumulent pas suffisamment de chaleur et se brisent facilement. Les morceaux de pierre cassés à l'intérieur du poêle peuvent obstruer les ouvertures d'air et endommager les éléments chauffants.

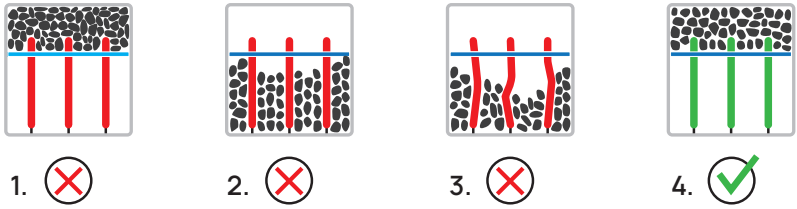

1. Remplissage trop serré
2. Sous le dispositif de retenue
3. Les éléments chauffants sont pliés
4. Pierres correctement posées

ATTENTION ! Lors de la première mise en marche du poêle, des odeurs peuvent émaner à la fois des éléments chauffants et des pierres. Afin d'éliminer ces odeurs, la pièce du sauna doit être soigneusement ventilée.

ATTENTION ! La garantie ne couvre pas les défauts causés par l'utilisation dans le chauffe-sauna des pierres inappropriées.

ATTENTION! La pose trop serrée des pierres crée un risque d'incendie!

COMMANDE DU POÊLE

La commande du poêle peut être réalisée avec une télécommande homologuée, dotée de contrôle thermique. La puissance du poêle doit correspondre à la plage de puissances de fonctionnement, fixée par le fabricant de dispositifs de commande.

Le produit ne peut être utilisé qu'avec une unité de commande dotée d'un minuteur. Ceux qui ne sont pas destinés à être installés dans des saunas publics doivent également être munis d'un minuteur. Pour les appareils destinés à être utilisés dans des immeubles, des hôtels et des lieux similaires, la durée de fonctionnement du poêle est limitée à 12 h, avec une période de repos minimale de 6 h avant tout redémarrage automatique. Pour les autres appareils, la durée de fonctionnement du minuteur est limitée à 6 h, le redémarrage automatique n'étant pas autorisé.

Veuillez choisir une télécommande appropriée et d'autres accessoires sur www.huumsauna.com.

GARDE-CORPS

- Il est recommandé d'équiper votre poêle d'un garde-corps, fabriqué en matériau à faibles capacité et conductivité thermique.
- En cas d'utilisation de matériaux inflammables, il est impératif de respecter les distances de sécurité minimales entre le poêle et les éléments inflammables.

ATTENTION! ! L'installation du poêle trop près des éléments inflammables peut entraîner un risque d'incendie.

PIÈCE DE SAUNA

MATÉRIAUX MURAUX ET ISOLATION DE LA PIÈCE DE SAUNA

Dans un sauna avec chauffe-sauna électrique, toutes les surfaces murales massives d'accumulation de chaleur (murs de verre et de béton, briques, plâtre, etc.) doivent être isolées pour utiliser le chauffe-sauna électrique avec un rendement optimal. Cela évite la perte de chaleur dans le sauna et la surchauffe du chauffe-sauna.

Les directives de construction de sauna suivantes peuvent aider à assurer une pièce de sauna bien isolée :

- Une couche isolante de 50 à 100 mm (2 à 4 po) d'épaisseur est installée (panneaux isolants en mousse recouverts d'une combinaison en feuille pare-vapeur).
- Feuille d'aluminium ou autre matériau réfléchissant sur le dessus du matériau isolant sans pare-vapeur. Les joints sont recouverts de ruban adhésif.
- Un espace de ventilation de 10 mm ($^{13}/_{32}$ po) est recommandé et doit être laissé entre la barrière d'humidité et la plaque de revêtement avec des entretoises.
- Un panneau de doublure en bois de 12 à 16 mm d'épaisseur ($^{15}/_{32}$ - $^{5}/_{8}$ po) convient à la finition intérieure. Avant d'installer les panneaux de revêtement, vérifiez les câbles d'alimentation et les renforts dans les murs qui sont nécessaires pour, par exemple, l'installation d'un chauffe-sauna et d'un banc de sauna.
- Pour éviter l'humidité du sol, la distance entre la planche et le sol doit être d'au moins 100 mm (4 po).
- Il y a un espace de ventilation minimum de 5 mm ($^{3}/_{16}$ po) entre le mur et l panneau du plafond.
- Les surfaces de sauna en bois doivent être recouvertes de cire ou d'huile de sauna pour éviter que la saleté ne soit absorbée par le bois.

Plafond de la pièce de sauna

Pour optimiser le rendement du chauffe-sauna, la hauteur recommandée du sauna est de 2030 à 2300 mm (80 - 91 po). Dans le cas d'un sauna plus haut, il est conseillé d'abaisser le plafond et de réduire ainsi le volume du sauna.

- La hauteur minimale admissible de la pièce de sauna pour lechauffe-sauna électrique **HUUM CORE** est de **2030 mm (80 po).**
- La distance entre la marche supérieure du banc de sauna et le plafond doit être comprise entre 1100 mm et 1300 mm (entre 44 et 51 po).
- Le plafond de la pièce de sauna doit être isolé de la même manière que les murs de la pièce.

ATTENTION! Lorsque vous couvrez les murs oule plafond avec une protection thermique (par exemple avec des dalles minérales), un espace de ventilation suffisant doit être laissé entre les matériaux. L'installation de dalles directement sur une surface de mur ou de plafond peut provoquer une surchauffe dangereuse des matériaux du mur ou du plafond.

ATTENTION! Vérifiez auprès des autorités responsables de la sécurité incendie quelles parties du pare-feu peuvent être isolées. Il est interdit d'isoler les conduits en cours d'utilisation.

SOL DE LA PIÈCE DU SAUNA

En raison de grands changements de température, les pierres de chauffe-sauna s'effritent également au fil du temps. Avec l'eau du sauna, les particules libérées par les pierres et la fine poussière de pierre sont déposées sur le sol du sauna. Les éclats de pierres chaudes peuvent endommager les planchers recouverts de plastique sous et à proximité du chauffe-sauna. Les éclaboussures de pierres chauffantes et d'eau de sauna (en particulier pour l'eau riche en fer, par exemple) peuvent être absorbées dans le joint léger du carrelage.

Afin d'éviter des dommages esthétiques, des carreaux de céramique et un joint de remplissage foncé doivent être utilisés sous et autour du chauffe-sauna.

VENTILATION DU SAUNA

Afin d'assurer un approvisionnement suffisant en oxygène et en air frais, la ventilation du sauna doit être aussi efficace que possible (lair doit être échangé **six fois par heure**).

Le système de ventilation dépend si le bâtiment dispose d'une entrée et d'une sortie d'air naturel ou d'une ventilation forcée.

La ventilation du sauna se compose d'au moins deux parties, et en général de trois parties :

- **Tuyau d'alimentation en air.** Le diamètre du tuyau d'alimentation en air doit être de 50 à 100 mm (1 31/32 - 3 15/16 po).
- **Tuyau d'air d'échappement.** Le diamètre du tuyau d'échappement d'air doit être 2x le diamètre du tuyau d'alimentation en air, ⌀ 100-200 mm (3 15/16 - 7 7/8 po).
- **Tuyau de séchage.** En l'absence d'ouverture du tuyau de séchage, la porte peut être laissée ouverte pour la ventilation après avoir utilisé le sauna.

Dans le cas d'un sauna avec ventilation mécanique, les éléments suivants doivent être présents :

1. Tuyau **d'alimentation en** air au milieu du chauffe-sauna ou plus haut (≥ 400 mm / 15 3/4 po).
2. **Tuyau d'air d'échappement** du côté opposé du chauffe-sauna (≤ 600 mm / 23 5/8 po du sol).
3. **Ouverture du tuyau de séchage** dans la paroi opposée du chauffe-sauna sous le plafond.

Dans le cas d'un sauna à ventilation par gravité, les éléments suivants doivent être présents :

1. Tuyau **d'alimentation en** air au milieu du chauffe-sauna ou plus bas (≤ 400 mm / 15 3/4 po).
2. **Tuyau d'air d'échappement** dans la paroi opposée au moins 200 mm (7 7/8 po) plus haut que le tuyau d'alimentation en air (600 mm / ≤ 23 5/8 po du sol).
3. **Ouverture du tuyau de séchage** dans la paroi opposée du chauffe-sauna sous le plafond.

Le tuyau d'alimentation en air doit être équipé d'une vanne réglable.

Si le tuyau d'évacuation d'air est situé dans la salle de bain, il devrait y avoir un espace d'au moins 100 mm (3 15/16") sous la porte du sauna.

Utilisez **l'ouverture du tuyau de séchage** comme ventilation finale après une séance de sauna ou lors du remplissage du seau d'eau s'il y a eu beaucoup de personnes dans la pièce à la fois et qu'il y a une humidité excessive ou un manque d'air.
Gardez l'ouverture du tuyau de séchage fermée tout en ayant une séance de sauna.

INSTRUCTIONS D'UTILISATION

UTILISATION DU CHAUFFE-SAUNA

ATTENTION! Vérifiez toujours qu'il n'y a pas de corps étrangers sur, au-dessus ou à proximité du chauffe-sauna avant de l'allumer. Cela pourrait causer un risque d'incendie.

Pour utiliser le chauffe-sauna, vous devrez installer un système de contrôle de chauffe-sauna. Le système de contrôle n'est pas inclus dans l'ensemble. Assurez-vous de lire le manuel d'instructions de l'appareil de contrôle de votre choix avant de l'utiliser.

CHAUFFAGE DE LA PIÈCE DE SAUNA

Lorsque le chauffe-sauna est allumé pour la première fois, des odeurs émanent à la fois des éléments chauffants et des pierres. Afin d'éliminer ces odeurs, le sauna doit être bien ventilé.

Dans un sauna correctement isolé et avec un chauffage de la bonne capacité, il faudra **environ une heure** pour atteindre la température souhaitée. Les pierres sont généralement chauffées à la bonne température de coulée d'eau simultanément avec la pièce de sauna.

LANCER D'EAU SUR DES PIERRES CHAUFFÉES

Au fur et à mesure que la pièce de sauna se réchauffe, l'air dans le sauna devient sec. Vous pouvez augmenter l'humidité dans la pièce de sauna en lançant de l'eau sur des pierres chaudes. En choisissant la fréquence et la quantité d'eau que vous lancez, vous pouvez ajuster l'humidité et la chaleur perçue du sauna selon vos préférences personnelles.

- Essayez de ne jeter de l'eau que sur les pierres du chauffe-sauna et non sur des surfaces métalliques.
- Ne commencez la mise en charge de l'eau que lorsque les pierres sont complètement chauffées et que l'eau s'évapore complètement.
- Utilisez uniquement de l'eau propre et chaude pour la mise en charge.
- Nous vous recommandons de verser environ 80 ml (2 3/4 oz) d'eau sur les pierres à la fois. Si vous voulez plus de vapeur, attendez quelques minutes, puis versez à nouveau la même quantité. Cela permettra aux pierres de sécher et de chauffer à nouveau entre-temps.

ATTENTION! Ne versez jamais d'eau lorsque quelqu'un se trouve à proximité immédiate du chauffe-sauna, car la vapeur chaude peut causer des brûlures.

AVERTISSEMENTS ET NOTES

- **Le chauffe-sauna est conçu pour chauffer la pièce sauna à la température à laquelle le sauna est apprécié. Il ne peut être utilisé à d'autres fins.**
- **Tous les travaux d'entretien nécessitant des compétences particulières doivent être effectués par un professionnel qualifié.**
- **Débranchez toujours le chauffe-sauna de la source d'alimentation avant d'effectuer tout entretien!**
- Avant d'allumer le chauffe-sauna électrique, vérifiez toujours le sauna et le chauffe-sauna.
- Le chauffe-sauna ne peut être utilisé que lorsqu'il a été correctement rempli de pierres.
- Ne couvrez pas le chauffe-sauna, car cela peut entraîner un risque d'incendie.
- Ne touchez pas un chauffe-sauna en état de marche, car cela peut provoquer des brûlures.
- Une ventilation incorrecte de la pièce de sauna peut trop sécher le bois et provoquer un risque d'incendie dans le sauna. Si nécessaire, demandez conseil à un professionnel lors de la planification de la ventilation.
- Ne faites jamais de vapeur à l'aide d'un tuyau d'arrosage.
- Utilisez des parfums et des huiles de sauna uniquement dans l'eau de vapeur. Si versé directement sur les pierres sous forme non diluée, ils peuvent prendre feu.
- Une couche d'isolation thermique ignifuge d'au moins 50 mm (2 po) est recommandée sous la planche du sauna.
- Les portes du sauna doivent toujours s'ouvrir vers l'extérieur.
- N'utilisez pas le sauna à d'autres fins que celles prévues.
- Ne laissez pas les enfants en bas âge dans le sauna sans surveillance.
- Le refroidissement soudain après une séance au sauna n'est pas recommandé pour les personnes en mauvaise santé. Si nécessaire, consultez un médecin.
- Ne restez pas trop longtemps dans le sauna. Profitez de la vapeur tant qu'elle est confortable pour vous.
- Pour prolonger la durée de vie du sauna et du chauffe-sauna, assurez-vous d'avoir une ventilation adéquate une fois la séance de sauna terminée.
- Conservez ces informations dans un endroit sûr.

FR

GARANTIE

Les conditions générales sont à disposition sur notre page Web huumsauna.com/warranty

Trouvez le matériel mis à jour le plus récemment sur le site Web du fabricant : huumsauna.com

ANNEXE 1.
Montage des éléments de finition

Montage des éléments de finition horizontaux et du panneau

1 Préparez des panneaux (4 au total)

Les instructions ci-dessous sont données à titre de recommandation et concernent les procédés de fixation de lattes de bois horizontaux ou du panneau au poêle de sauna CORE.

ATTENTION! Consultez un professionnel avant de choisir les accessoires de fixation et les outils appropriés.

ATTENTION! Assurez-vous que le matériau, dont vous souhaitez recouvrir le réceptacle à pierres, convient pour l'utilisation dans le sauna. Consulter un spécialiste si nécessaire.

ATTENTION! Le poids de panneau latéral, finition y compris, ne doit pas dépasser 44.1 lb (20 kg)

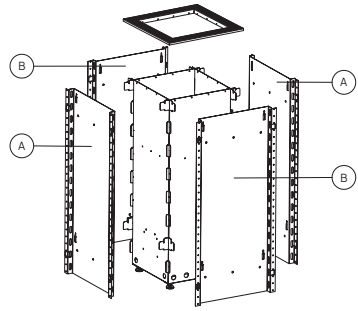

1 Fixation des éléments de finition au panneau.

Sélectionnez les vis appropriées pour fixer les éléments de finition. Le diamètre maximum de vis est de 0.165 in (4,2 mm). Consultez un spécialiste si nécessaire.

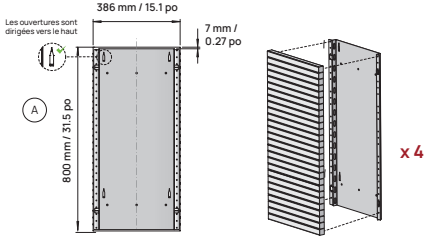

2 Panneaux avec des lattes d'angle

À cette étape nous recommandons de fixer les lattes d'angle de deux côtés de panneaux.

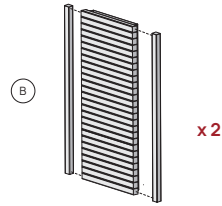

2 Fixez les panneaux préparés au réceptacle à pierres.

Assurez-vous qu'il y a un espace d'air d'au moins 25 mm (1 po) sous le réceptacle à pierres.

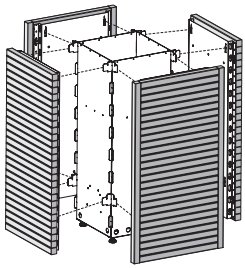

3 Posez les lattes de recouvrement sur le réceptacle à pierres et fixez-les avec les vis M4,2x9,5 (16 vis sont compris dans le kit)

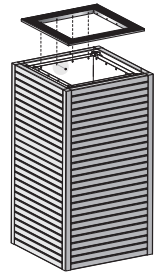

FR

ANNEXE 1.
Montage des éléments de finition

Montage des éléments de finition verticaux

1

Préparez les panneaux (4 au total)

Les instructions ci-dessous sont données à titre de recommandation et concernent les procédés de fixation de lattes de bois horizontaux au réceptacle à pierres CORE.

ATTENTION! Consultez un spécialiste avant de choisir les accessoires de fixation et les outils appropriés.

ATTENTION! Assurez-vous que les éléments, dont vous souhaitez recouvrir le réceptacle à pierres, conviennent pour l'utilisation dans le sauna. Consulter un spécialiste si nécessaire.

ATTENTION! Le poids de panneau latéral, finition y compris, ne doit pas dépasser 20 kg

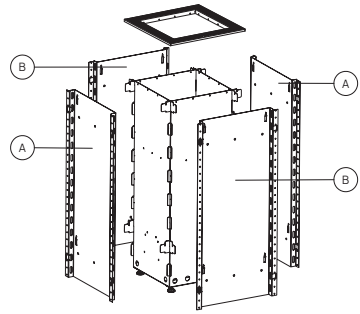

1 **Préparation des panneaux**

Pour fixer les éléments de finition aux angles de montage, sélectionnez les vis appropriées. Le diamètre maximum de vis est de 4,2 mm. Consultez un spécialiste si nécessaire.

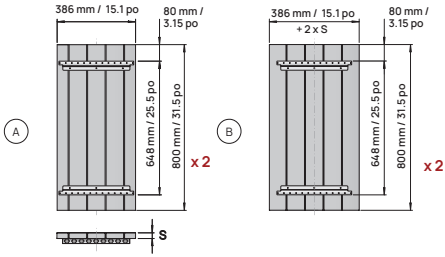

2 **Fixation des éléments de finition au panneau**

Fixez les planches de base aux panneaux avec les vis M5x8 (24 vis sont compris dans le kit)

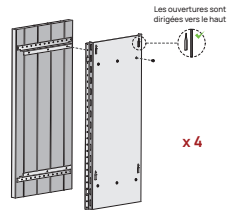

2

Fixez les panneaux préparés au réceptacle à pierres.

Assurez-vous qu'il y a un espace d'air d'au moins 25 mm sous le réceptacle à pierres.

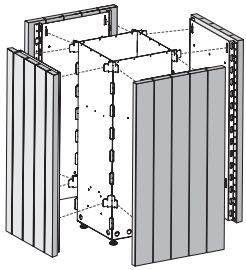

3

Posez les lattes de recouvrement sur le réceptacle à pierres et fixez-les avec les vis M4,2x9,5 (16 vis sont compris dans le kit)

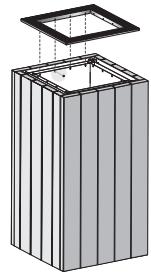

NOTES

REMARQUES

© All rights reserved HUUM Sauna OÜ 2025

HUUM

OF SAUNA

#huumsauna

www.huumsauna.com